СЕТОР RP 53P-43P

ПНЕВМАТИЧЕСКИЕ ЦИЛИНДРЫ

СЕРИЯ PNS Ø125 - Ø320

Pemaks®
Pneumatics

PNS СЕРИЯ
CETOP RP 53P - ∅125 - ∅320

АЛЮМИНИЕВЫЙ ЦИЛИНДР С ДЕМПФИРОВАНИЕМ

МАКСИМАЛЬНАЯ ПРОИЗВОДИТЕЛЬНОСТЬ УПЛОТНЕНИЙ БЛАГОДАРЯ ЭЛОКСАЛОВОМУ ПОКРЫТИЮ

РЕГУЛИРУЕМОЕ ДЕМПФИРОВАНИЕ

ЭЛОКСАЛОВОЕ ПОКРЫТИЕ

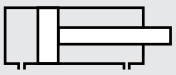

PNS: ДВУХСТОРОННЕГО ДЕЙСТВИЯ

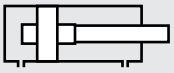

PNS-Y: ДВУХСТОРОННЕГО ДЕЙСТВИЯ С ДЕМПФИРОВАНИЕМ

PNS-D: ДВУХСТОРОННЕГО ДЕЙСТВИЯ И ДВУМЯ ШТОКАМИ

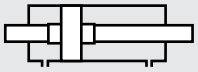

PNS-YD: ДВУХСТОРОННЕГО ДЕЙСТВИЯ С ДЕМПФИРОВАНИЕМ И ДВУМЯ ШТОКАМИ

Пример заказа:

PNS-Y	125-0200	SFWCFM	K1 M2
Код продукта	∅ Цилиндра Ход	Принадлежности для монтажа	Варианты модификаций

ВАРИАНТЫ МОДИФИКАЦИЙ:

R1: Шток из нержавеющей стали (SS 304-SS 316)
R2: Шпильки из нержавеющей стали (SS 304-SS 316)
R3: Винты для крышек из нержавеющей стали (SS 304)
R4: Гайка штока из нержавеющей стали (SS 304)
R5: Шток поршня из CK45 (твердое покрытие)
M1: Удлиненная резьба на штоке
M2: Внутренняя резьба на штоке
M3: Специальная резьба на штоке
M4: Удлиненный шток поршня
K1: Уплотнения для t макс. 150°C (материал Витон)
K2: Уплотнение штока поршня NBR + PA
K3: Уплотнения NBR
K4: Уплотнение штока поршня из Витона

Усилие:

Цилиндр Ø mm	Шток Ø mm	Теоретическое усилие при (6 бар)	
		Прямой ход(N)	Обратный ход(N)
125	32	7360	6880
160	45	12064	11110
200	45	18850	17890
250	50	29450	28270
320	63	48250	46380

Рабочая среда:

Сжатый воздух. Возможна работа со смазкой (впоследствии требуется постоянная смазка)

Температура окружающей среды:

Полиуретан (PU) : (-20°C) - (+80°C)
Витон (FKM) : (-30°C) - (+150°C)

Макс. рабочее давление:

10 Бар

PNS ТЕХНИЧЕСКИЕ ХАРАКТЕРИСТИКИ

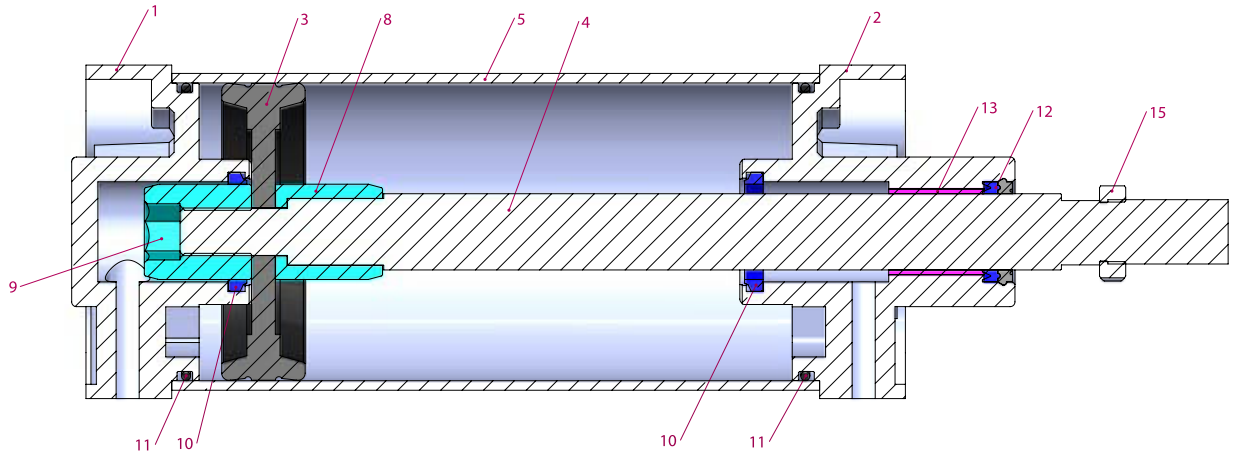

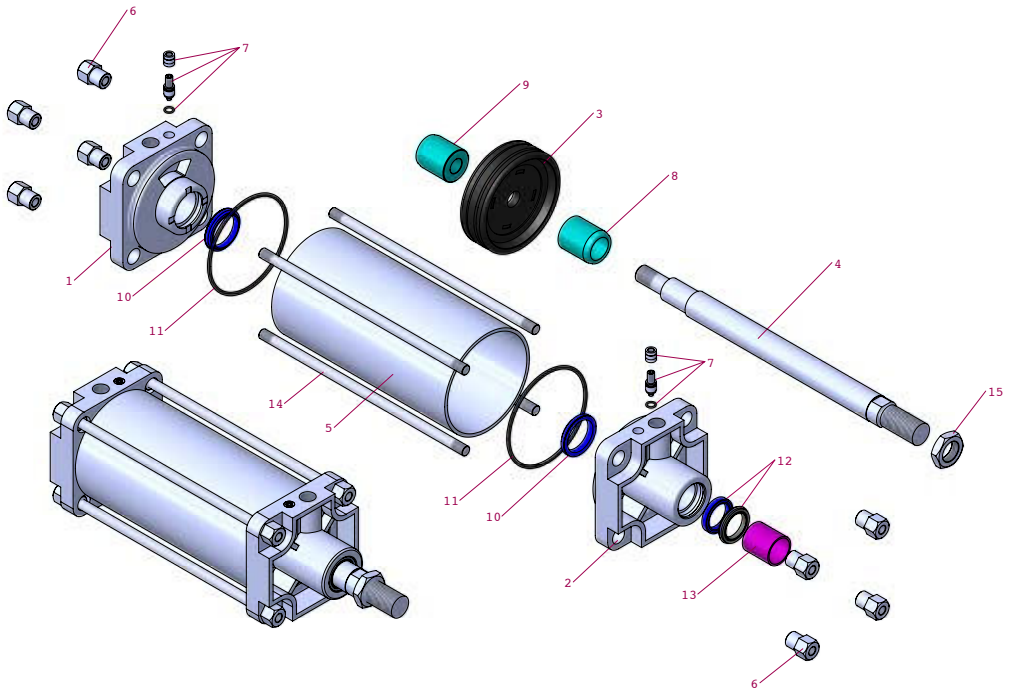

№	Название элемента	Материал	Кол-во
1	Задняя крышка	Алюминий	1
2	Передняя крышка	Алюминий	1
3	Уплотнение поршня	NBR	1
4	Шток	CK4S твердое покрытие	1
5	Гильза	Al Mg Si 0,5+элоксаловое покрытие	1
6	Гайка	Гальванизированная сталь	8
7	Демпфирующий винт	Латунь+AISI 303 NBR	2
8	Демпфирующий элемент	Алюминий	1
9	Демпфирующий элемент	Алюминий	1
10	Демп. уплотнение	PU	2
11	O-ring уплотнение	NBR	2

№	Название элемента	Материал	Кол-во
12	Уплотнение штока	HYTREL + PU	1
13	Направляющая втулка	CSB-40	1
14	Шпилька	Гальванизированная сталь	4
15	Гайка	Гальванизированная сталь	1

Примечание:
Элементы 7, 8, 9, 13 отсуствуют в цилиндрах без демпфирования. Вместо элемента 9 устанавливается гайка и шайба.

PNS РАЗМЕРЫ

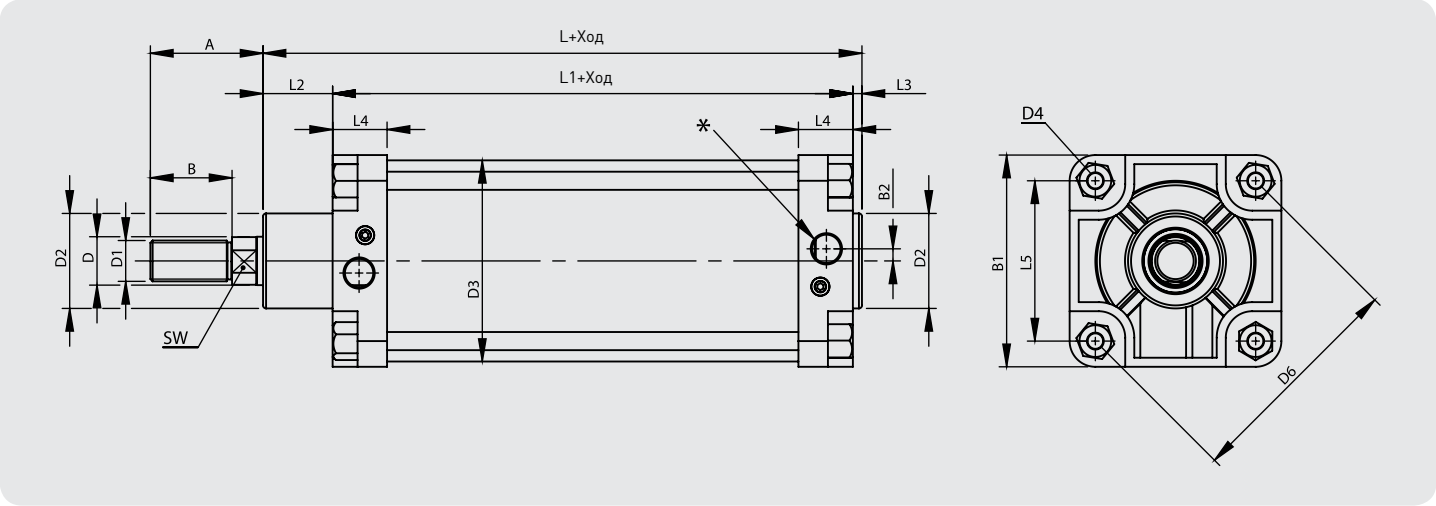

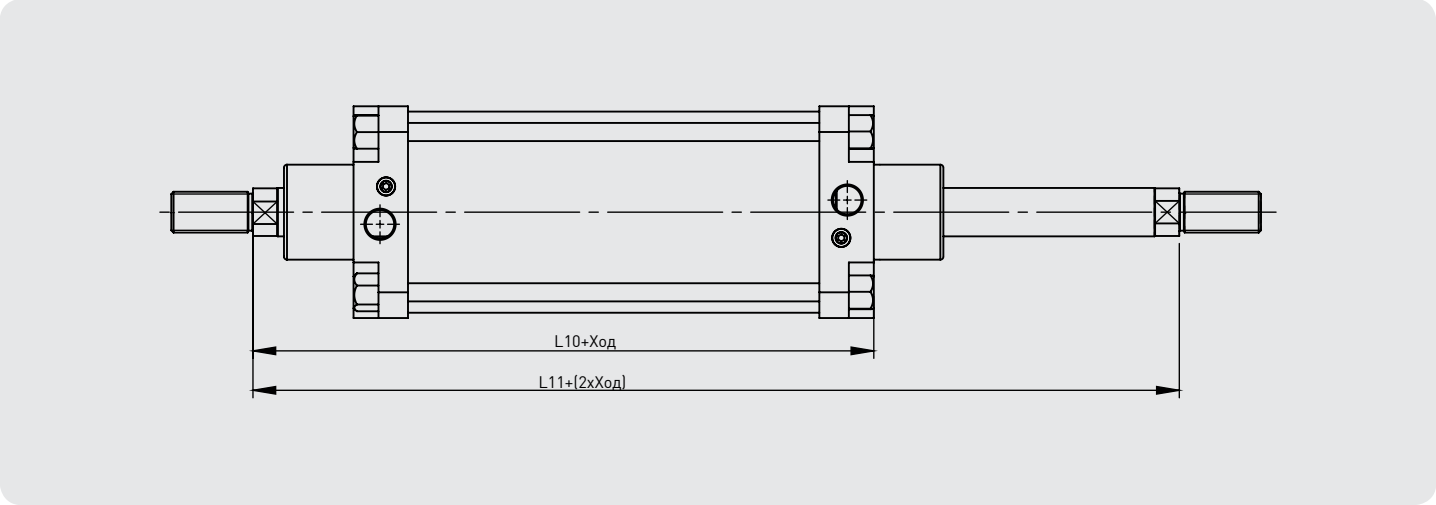

Цилиндр Ø mm	A	B	B1	B2	D Ø	D1	D2 Ø	D3 Ø	D4	D6 Ø	L	L1	L2	L3	L4	L5	L10	L11	SW	*
125	70	48	140	15	32	M27x2	63	133	M12	150	208	150	48	6	36	106	220	290	27	G1/2''
160	102	72	180	22	45	M36x2	80	170	M14	190	235	170	55	10	46	134,4	255	340	41	G3/4''
200	102	72	220	25	45	M36x2	80	210	M16	234	257	180	65	12	46	165,5	275	370	41	G3/4''
250	114	84	270	25	50	M42x2	100	262	M20	288	289	200	75	14	50	203,7	305	410	46	G1''
320	126	96	340	30	63	M48x2	110	336	M24	360	326	220	90	16	56	254,6	340	460	55	G1''

FLM Монтаж на фланцах

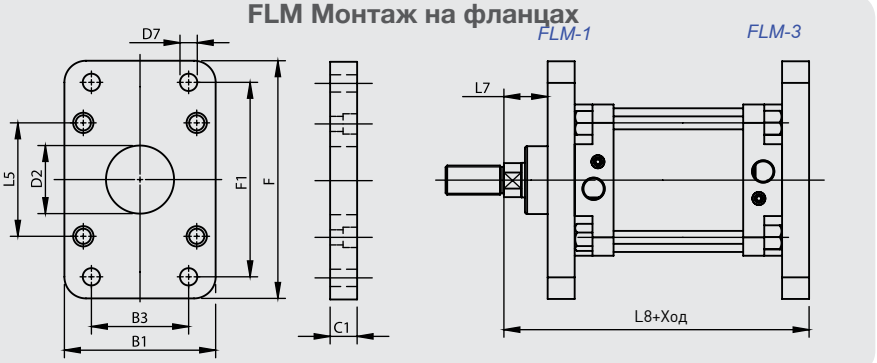

CTM-1 Монтаж на фланцах с цапфой

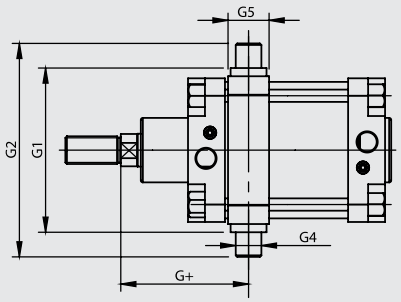

CTM-1 : Не регулируемое соединение

FM Монтаж на лапах

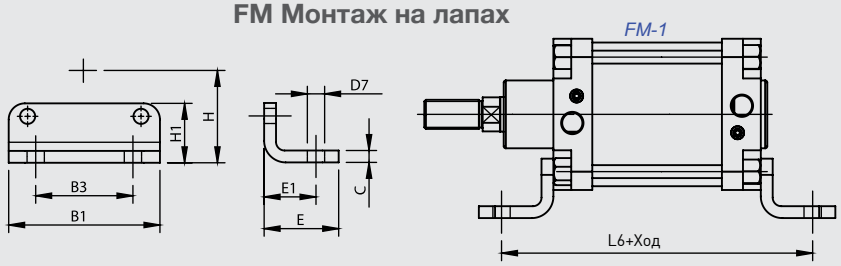

CTM-3 Монтаж на фланцах с цапфой

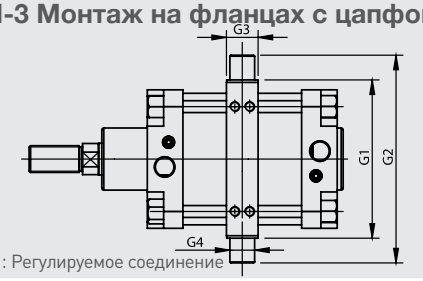

CTM-3 : Регулируемое соединение

SF Фланец с осью

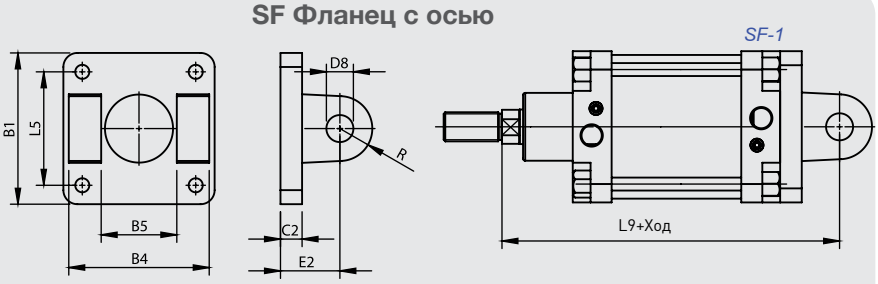

CFM Опорная стойка

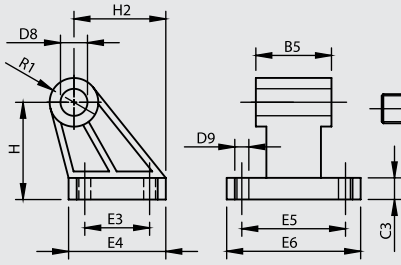

SFWCFM Монтаж при помощи фланца с осью и опорной стойки

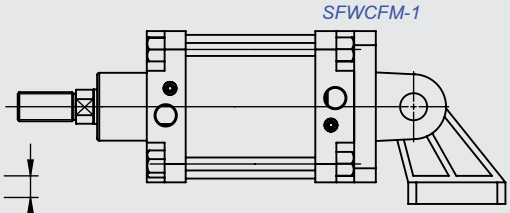

TSM Монтаж на фланцах с цапфой

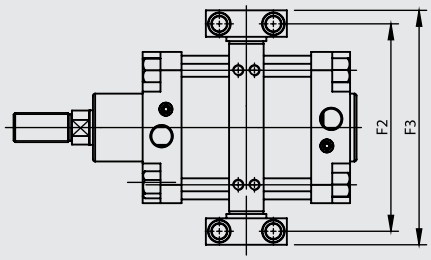

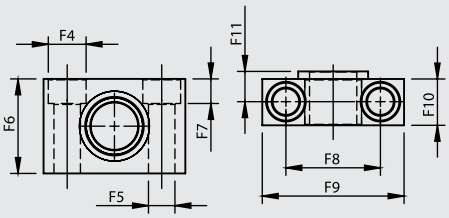

Цилиндр Ø mm	B1	B3 JS14	B4 h14	B5 H14	C	C1	C2	C3	D2 Ø H11	D7 Ø H13	D8 Ø H9	D9 Ø H13	E	E1	E2	E3 JS14	E4	E5 JS14	E6	F	F1 JS14	F2	F3	F4 Ø H13
125	140	90	130	70	11	25	20	20	63	16	25	14	69	50	55	60	90	94	124	220	180	192	217	20
160	180	115	170	90	13	25	22	25	80	18	30	14	87	65	60	88	126	118	156	280	230	245	280	26
200	220	135	170	90	15	25	25	30	80	22	30	18	95	70	60	90	130	122	162	320	270	295	330	26
250	270	165	200	110	20	25	25	35	100	26	40	22	105	75	70	110	160	150	200	390	330	375	420	33
320	340	200	220	120	23	30	30	40	110	33	45	26	125	85	80	122	186	170	234	470	400	465	520	40

Цилиндр Ø mm	F5 Ø H13	F6	F7	F8 ±0,3	F9	F10	F11	G1 h14	G2	G3	G4 Ø e9	G5	G+	H JS16	H1	H2	L5	L6	L7	L8	L9	R	R1
125	14	50	13	50	75	24.5	16	160	210	32	25	38	125	90	55	85	106	250	45	245	275	30	22.5
160	18	60	17	60	92	36	22.5	200	264	40	32	48	155	115	70	116	134.4	300	60	280	315	32	31.5
200	18	60	17	60	92	36	22.5	250	314	40	32	48	165	135	80	125	165.5	320	70	300	335	35	31.5
250	22	70	21.5	90	140	45	27.5	320	400	50	40	62	186	165	100	153	203.7	350	80	330	375	45	40
320	26	80	25.5	100	150	55	32.5	400	500	60	50	65	210	200	120	182	254.6	390	90	370	420	54	45

PNS ВАРИАНТЫ МОНТАЖА

Pemaks Pneumatics

FLM Монтаж на фланцах

FLM-1

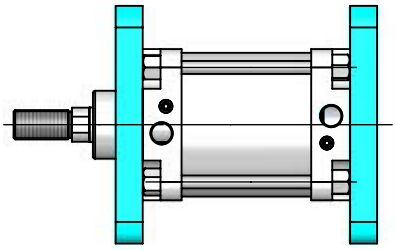

FLM-3

FLM-2

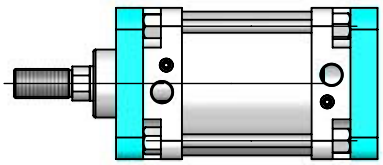

FLM-4

FM Монтаж на лапах

FM-1

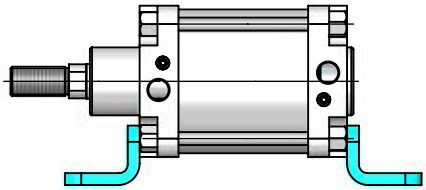

FM-3

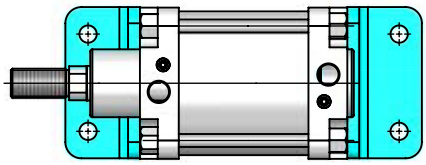

FM-2

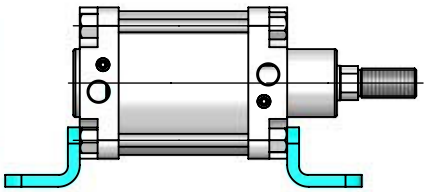

SF Фланец с осью

SF-1

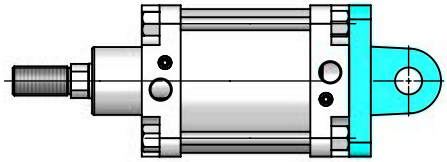

SF-2

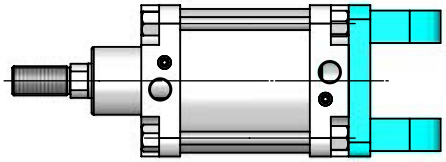

SFWCFM Монтаж при помощи фланца с осью и опорной стойки

SFWCFM-1

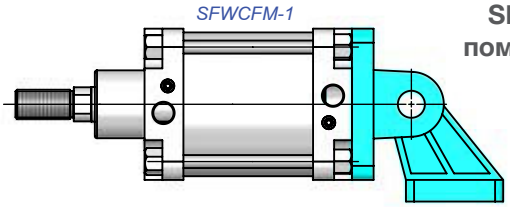

SFWCFM-2

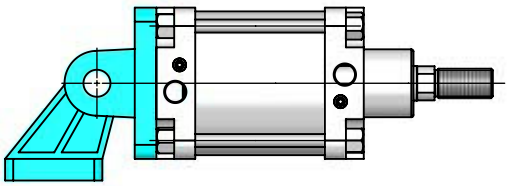

SFWCFM-3

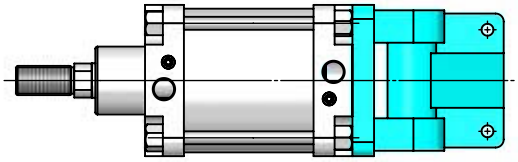

CTM Монтаж на фланцах с цапфой (Расположение по центру)

CTM-1

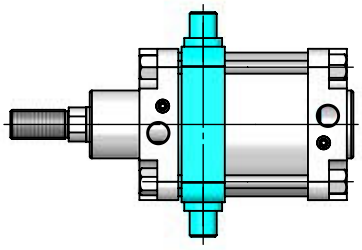

CTM-1-2
Не регулируемое соединение

CTM-2

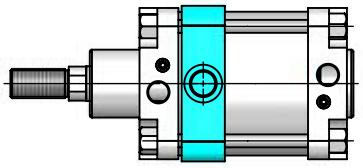

CTM-3

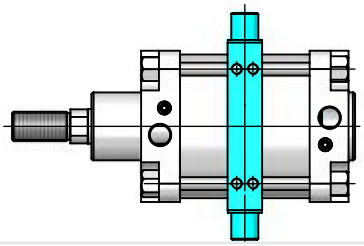

CTM-3-4
Регулируемое соединение

CTM-4

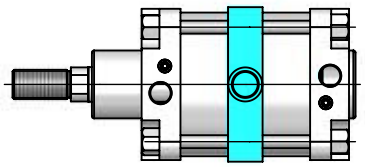

PNS НАКОНЕЧНИКИ ШТОКА

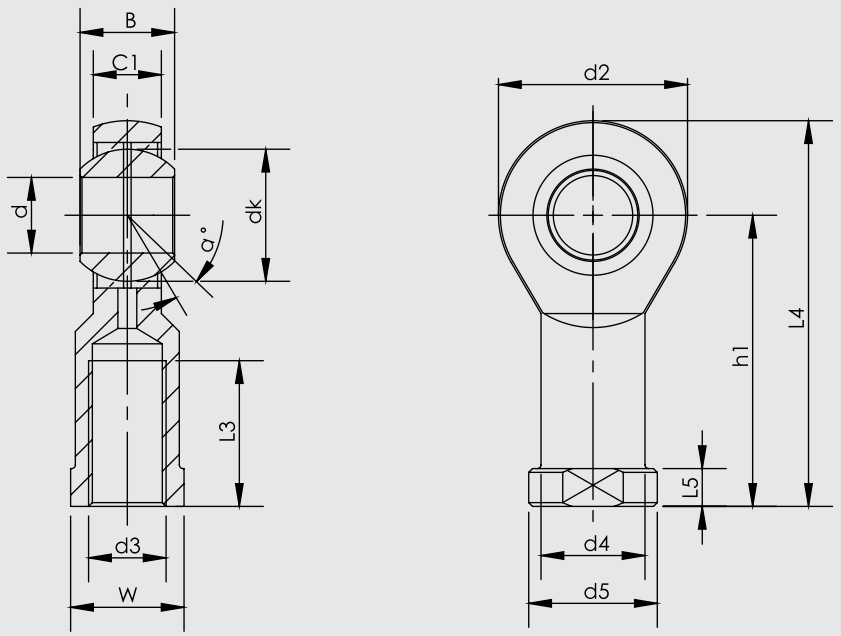

№ элемента	Размеры (мм)													
	d	d3 6H	B	C1	W	L3 min	d2	L4	h1	L5	d4	d5	dk	a°
KMB 28	28	M27x2.0	35	24	41	48	66	136	103	14	37	46	47.6	15
KMB 30-1	30	M27x2.0	37	25	41	51	70	145	110	15	40	50	50.8	17
KMB 30	30	M30x2.0	37	25	41	51	70	145	110	15	40	50	50.8	17
KMB 35	35	M36x2.0	43	28	50	56	81	165.5	125	17	46	58	57.1	16
KMB 35 UK	35	M36x3.0	25	21	50	60	82	166	125	15	47	58	47	6
KMB 40 UK	40	M39x3.0	28	23	55	65	92	188	142	18	52	65	53	7
KMB 40	40	M42x2.0	49	33	55	60	91	187.5	142	19	53	65	66.6	17
KMB 50 UK	50	M45x3.0	35	30	65	68	112	216	160	20	62	75	66	6
KMB 50	50	M48x2.0	60	45	65	65	117	218.5	160	23	65	75	82.5	12

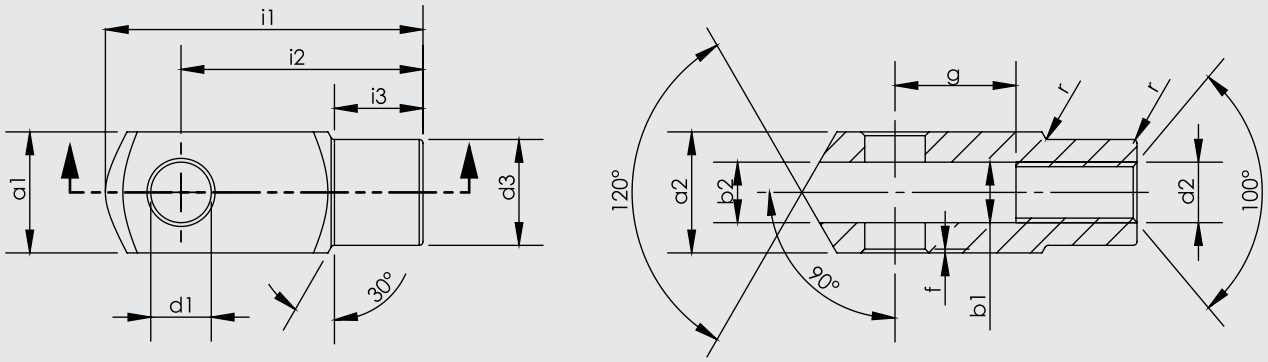

Цилиндр Ø mm	d1 H9	g ±0,5	a1 h 11	a2 +0,3 -0,16	b1 B 13	b2	d2 6H	d3 ±0,3	f ±0,2	i1 ±0,5	i2	i3 ±0,2	r
125	25	50	50	50	25	25	M27x2	42	1.5	132	100	36	1.5
160	35	72	70	70	35	35	M36x2	60	2	188	144	41	2
200	35	72	70	70	35	35	M36x2	60	2	188	144	41	2
250	40	96	80	80	40	40	M42x2	70	3	220	168	43	3
320	50	111	90	90	50	50	M48x2	80	3	250	192	44	3

СЕТОР RP 53P-43P

ПНЕВМАТИЧЕСКИЕ ЦИЛИНДРЫ

СЕРИЯ PNS Ø32 - Ø100

Pemaks®
Pneumatics

PNS СЕРИЯ
CETOP RP 43P - ∅32 - ∅100

СТАЛЬНОЙ ЦИЛИНДР С ДЕМПФИРОВАНИЕМ

PNS ТАКЖЕ ВЫПУСКАЕТСЯ С УПЛОТНЕНИЯМИ, УСТОЙЧИВЫМИ К ВЫСОКИМ ТЕМПЕРАТУРАМ, И ЯВЛЯЕТСЯ ФАВОРИТОМ НА РЫНКЕ УЖЕ 25 ЛЕТ.

РЕГУЛИРУЕМОЕ ДЕМПФИРОВАНИЕ

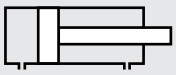

PNS: ДВУХСТОРОННЕГО ДЕЙСТВИЯ

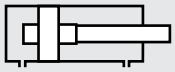

PNS-Y: ДВУХСТОРОННЕГО ДЕЙСТВИЯ С ДЕМПФИРОВАНИЕМ

PNS-D: ДВУХСТОРОННЕГО ДЕЙСТВИЯ И ДВУМЯ ШТОКАМИ

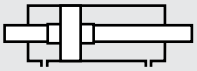

PNS-YD: ДВУХСТОРОННЕГО ДЕЙСТВИЯ С ДЕМПФИРОВАНИЕМ И ДВУМЯ ШТОКАМИ

Пример заказа:

PNS-Y	032-0100	FM	K4
Код продукта	∅ Цилиндра Ход	Принадлежности для монтажа	Варианты модификаций

ВАРИАНТЫ МОДИФИКАЦИЙ:
R1: Шток из нержавеющей стали (SS 304-SS 316)
R4: Гайка штока из нержавеющей стали (SS 304) R5: Шток поршня из CK45 (твердое покрытие)
M1: Удлиненная резьба на штоке
M2: Внутренняя резьба на штоке
M3: Специальная резьба на штоке
M4: Удлиненный шток поршня
K1: Уплотнения для t макс. 150°C (материал Витон)
K2: Уплотнение штока поршня NBR + PA
K3: Уплотнения NBR
K4: Уплотнение штока поршня из Витона

Усилие:

Цилиндр Ø mm	Шток Ø mm	Теоретическое усилие при (6 бар)	
		Прямой ход(N)	Обратный ход(N)
32	12	482	415
40	16	754	633
50	20	1178	990
63	20	1870	1682
80	25	3016	2721
100	25	4712	4418

Рабочая среда:
Сжатый воздух. Возможна работа со смазкой (впоследствии требуется постоянная смазка)

Температура окружающей среды:
Полиуретан (PU) : (-20°C) - (+80°C)
Витон (FKM) : (-30°C) - (+150°C)

Макс. рабочее давление:
10 Бар

PNS ТЕХНИЧЕСКИЕ ХАРАКТЕРИСТИКИ

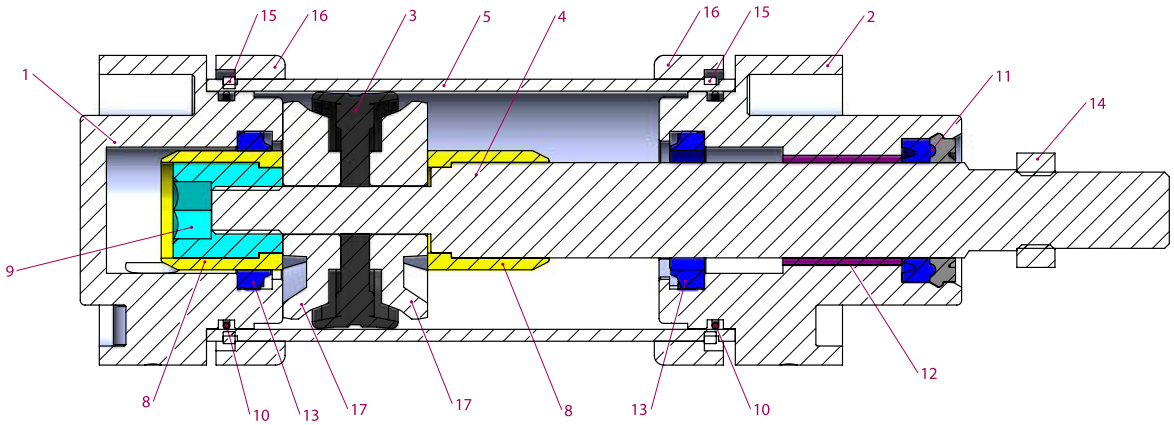

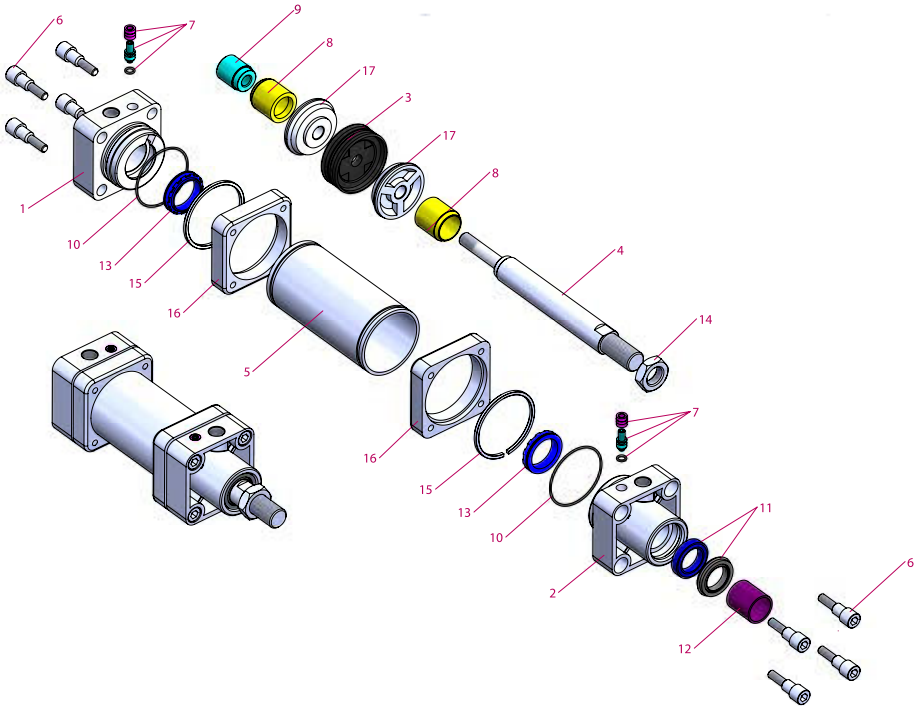

№	Название элемента	Материал	Кол-во
1	Задняя крышка	Алюминий	1
2	Передняя крышка	Алюминий	1
3	Уплотнение поршня	NBR	1
4	Шток	CK45 твердое покрытие	1
5	Гильза	St 52,3 H10 сталь	1
6	Болт	Гальванизированная сталь	8
7	Демпфирующий винт	Латунь+AISI 303 NBR	2
8	Демпфирующий элемент	Полиацеталь	2
9	Демпфирующий элемент	Гальванизированная сталь	1
10	O-ring уплотнение	NBR	2
11	Уплотнение штока	HYTREL + PU	1

№	Название элемента	Материал	Кол-во
12	Направляющая втулка	CSB-40	1
13	Демп. уплотнение	PU	2
14	Гайка	Гальванизированная сталь	1
15	Стопорное кольцо	Сталь	2
16	Крепеж	Алюминий	2
17	Уплотнительная шайба	Алюминий	2

Примечание:
Диаметр 32: в качестве материала демпфирующих элементов (поз. 8 и 9) используется латунь.

Уплотнительная шайба (поз. 17) устанавливается только в цилиндры с диаметрами Ø32, Ø40, Ø50

Элементы 7, 8, 9, 13 отсуствуют в цилиндрах без демпфирования. Вместо элемента 9 устанавливается гайка и шайба.

PNS РАЗМЕРЫ

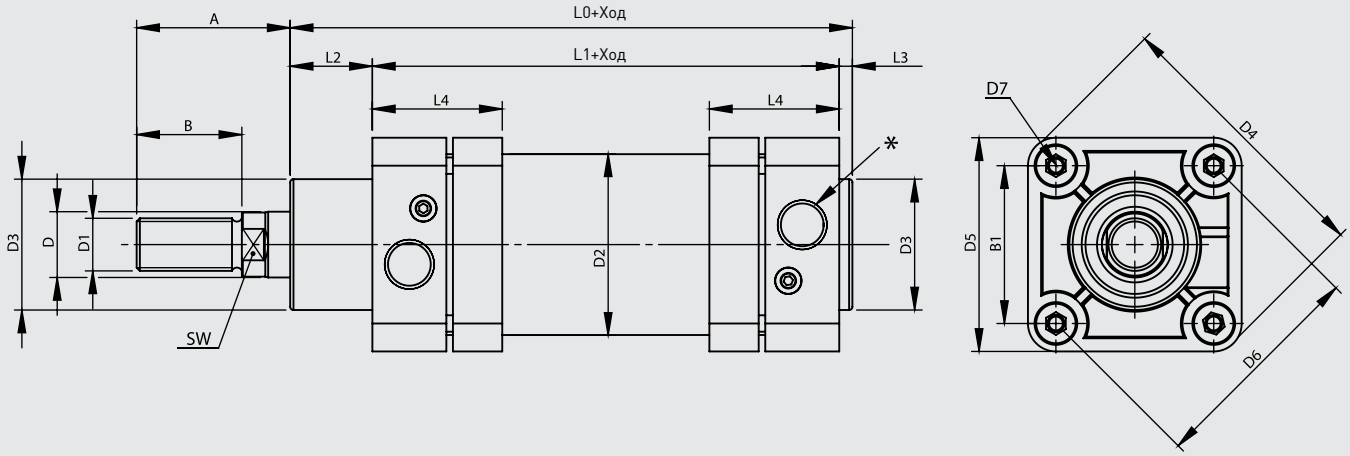

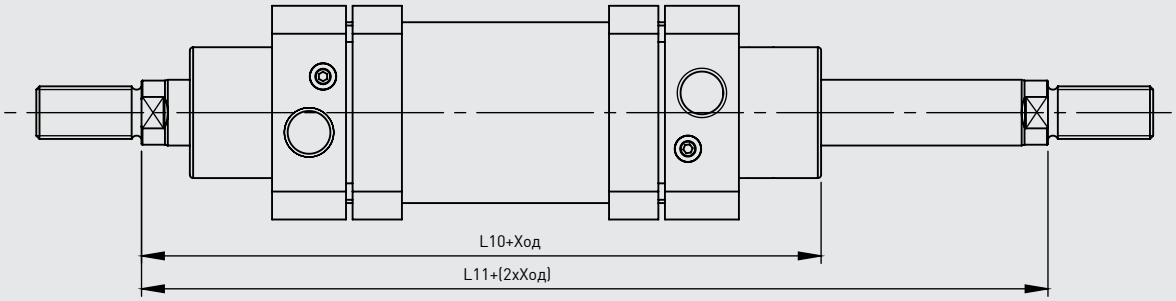

Цилиндр Ø mm	A	B	B1	D Ø	D1	D2 Ø	D3 Ø	D4	D5	D6 Ø	D7	L0	L1	L2	L3	L4	L10	L11	SW	*
32	30	20	32,5	12	M10x1.25	36	30	58	45	46	M5	114	94	16	4	40	120	146	10	G1/8''
40	34	24	39,6	16	M12x1.25	45	35	71	54	56	M5	130,5	105	20	4	38	135	165	13	G1/4''
50	44	32	48	20	M16x1.5	55	40	85	65	68	M6	136	106	25	4	40	143	180	17	G1/4''
63	44	32	59,4	20	M16x1.5	68	42	105	80	84	M6	149	115	28	4	46	155	195	17	G3/8''
80	54	40	70,7	25	M20x1.5	86	48	125	96	100	M8	164	124	34	4	50	172	220	22	G3/8''
100	53	40	93,4	25	M20x1.5	107	52	166	126	132	M8	181	134	40	4	56	187	240	22	G1/2''

FLM Монтаж на фланцах

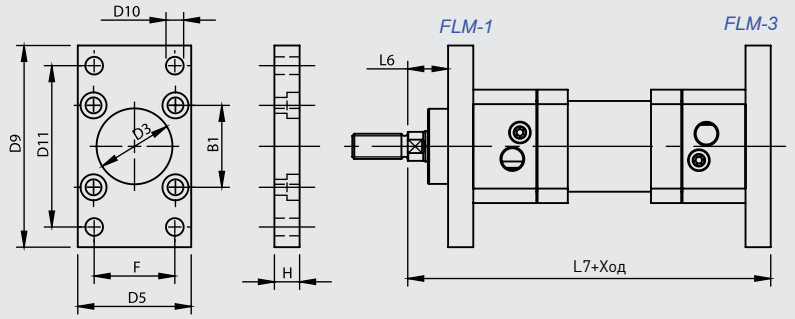

CTM-1 Монтаж на фланцах с цапфой

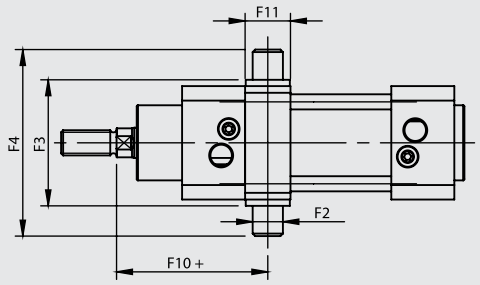

CTM-1 : H регулируемое соединение

FM Монтаж на лапах

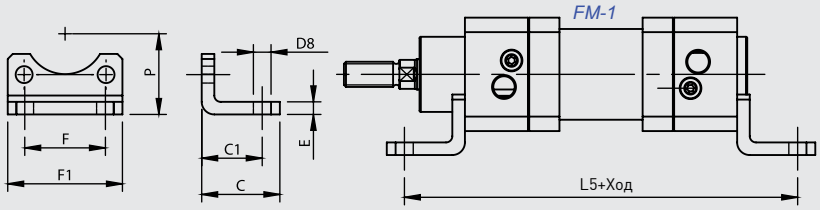

CTM-3 Монтаж на фланцах с цапфой

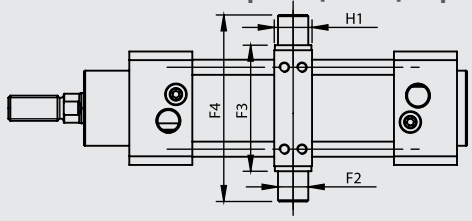

CTM-3 : Регулируемое соединение

SF Фланец с осью

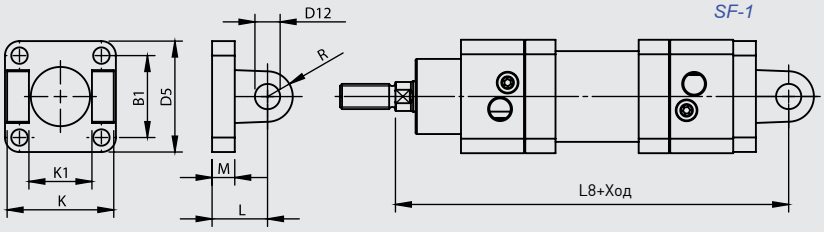

CFM Опорная стойка

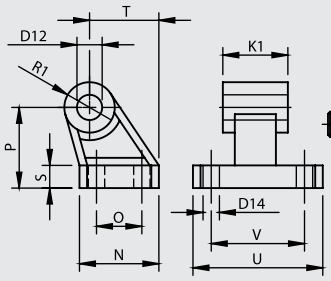

SFWCFM Монтаж при помощи фланца с осью и опорной стойки

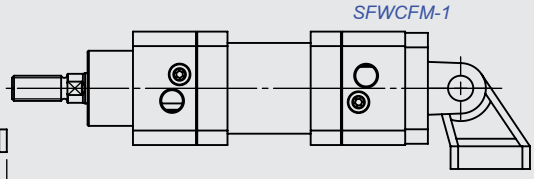

TSM Монтаж на фланцах с цапфой

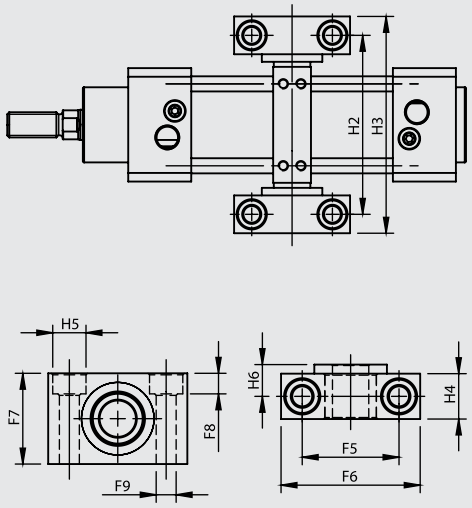

Цилиндр Ø mm	B1	C	C1	D3 Ø H11	D5	D8 Ø H14	D9	D10 Ø H13	D11 JS14	D12 Ø H9	D14 Ø H13	E	F JS14	F1	F2 Ø e9	F3 h14	F4	F5 ±0,2	F6	F7	F8	F9 Ø H13	F10 +	F11
32	32.5	32	24	30	45	7	77	7	64	10	6.6	4	32	45	12	50	74	32	46	30	6.8	6.6	65	21
40	39.6	38	28	35	54	9	90	9	72	12	6.6	5	36	54	16	63	95	36	55	36	9	9	69	24
50	48	42	32	40	65	9	110	9	90	12	9	6	45	65	16	75	107	36	55	36	9	9	79	28
63	59.4	50	35	42	80	9	125	9	100	16	9	6	50	80	20	90	130	42	65	40	11	11	87	28
80	70.7	60	43	48	96	12	154	12	126	16	11	8	63	96	20	110	150	42	65	40	11	11	98	33
100	93.4	57	43	52	126	14	186	14	150	20	11	8	75	126	25	132	182	50	75	50	13	14	108	38

Цилиндр Ø mm	H	H1	H2	H3	H4	H5 Ø H13	H6	K h14	K1 H14	L	L5	L6	L7	L8	M	N	O JS14	P JS16	R	R1	S	T	U	V JS14
32	10	15	71	86	15	11	10.5	45	26	22	142	16	130	142	8	31	18	32	10	10	8	27.5	51	38
40	10	20	87	105	18	15	12	52	28	25	161	20	145	160	9	35	22	36	13	11	10	30.5	54	41
50	12	20	99	117	18	15	12	60	32	27	170	25	155	170	11	45	30	45	16	13	12	40.5	65	50
63	15	25	116	136	20	18	13	70	40	35	185	25	170	190	12	50	35	50	18	15	12	44.5	67	52
80	18	25	136	156	20	18	13	90	50	38	210	30	190	210	14	60	40	63	18	15	14	57	86	66
100	18	30	164	189	24.5	20	16	110	60	43	220	35	205	230	15	70	50	71	23	19	15	65	96	76

PNS ВАРИАНТЫ МОНТАЖА

Pemaks Pneumatics

FLM Монтаж на фланцах

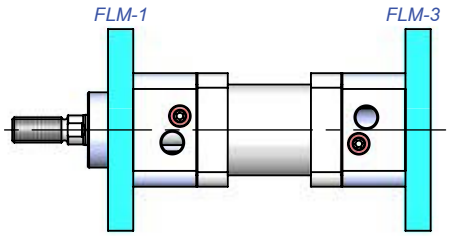

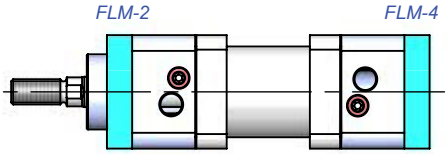

FM Монтаж на лапах

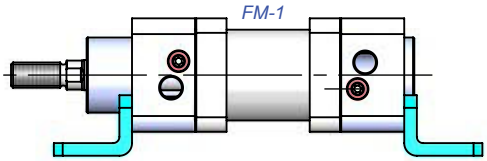

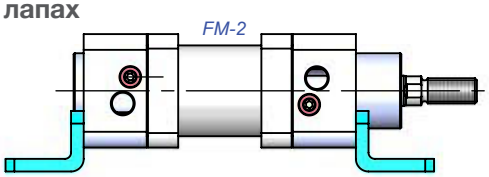

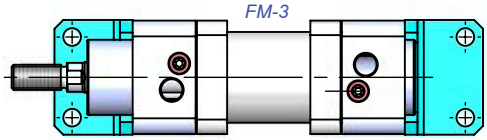

SF Фланец с осью

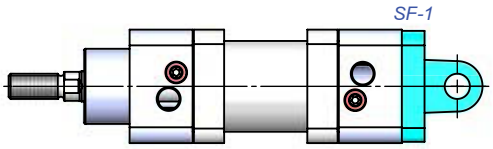

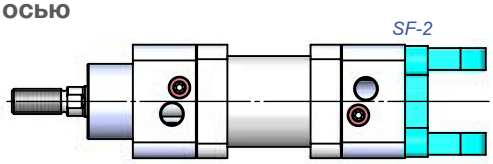

SFWCFM Монтаж при помощи фланца с осью и опорной стойки

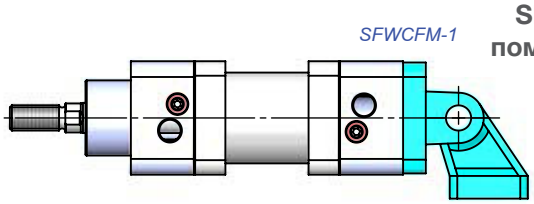

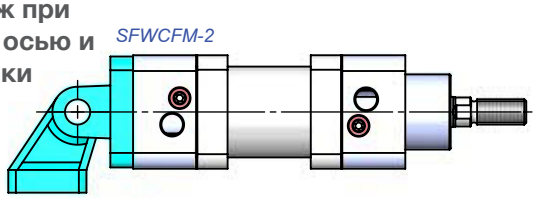

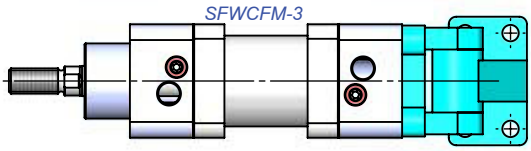

CTM Монтаж на фланцах с цапфой (Расположение по центру)

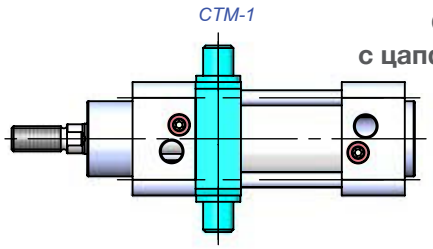

CTM-1-2
Не регулируемое соединение

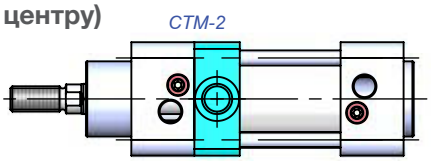

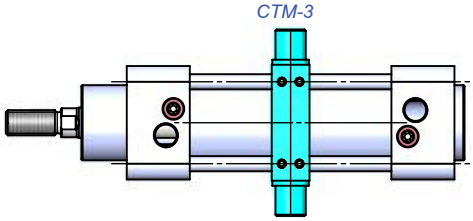

CTM-3-4
Регулируемое соединение

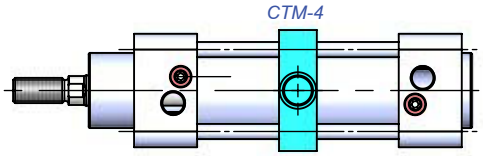

PNS НАКОНЕЧНИКИ ШТОКА

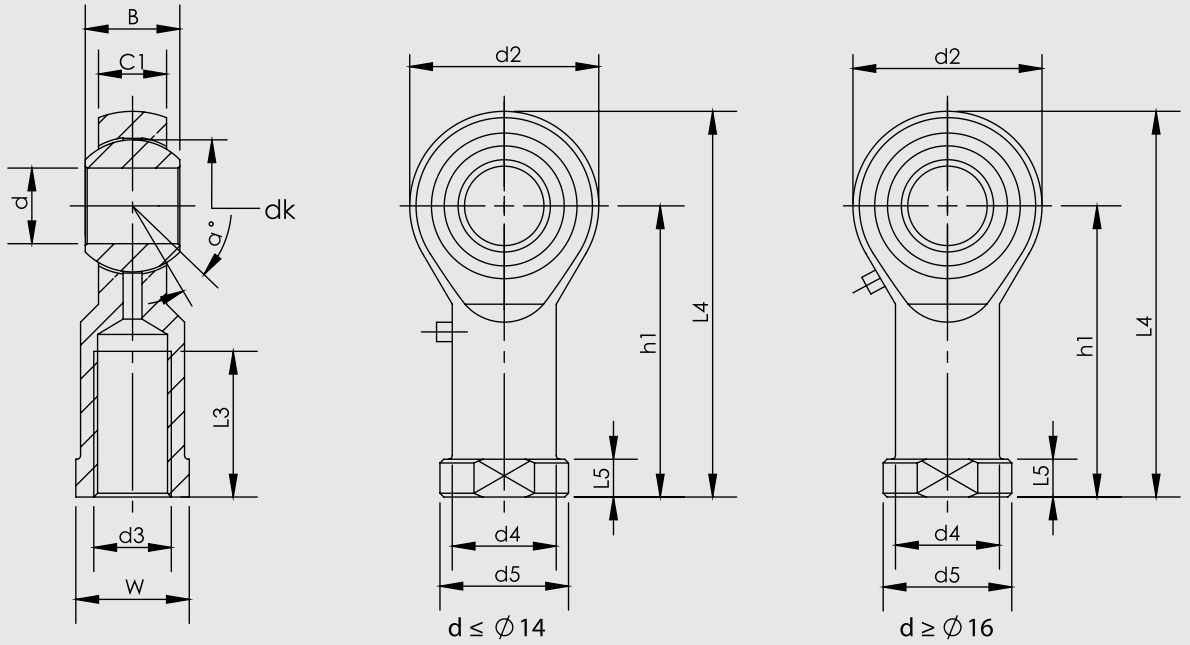

№ элемента	Размеры (мм)													
	d	d3 6H	B	C1	W	L3 min	d2	L4	h1	L5	d4	d5	dk	a°
KMB 10 -1	10	M10x1.25	14	10.5	17	20	26	56	43	6.5	15	19	19.05	13
KMB 12 -1	12	M12x1.25	16	12	19	22	30	65	50	6.5	17.5	22	22.225	13
KMB 16 -1	16	M16x1.5	21	15	22	28	40	84	64	8	22	27	28.575	15
KMB 20	20	M20x1.5	25	18	30	33	50	102	77	10	27.5	34	34.925	14

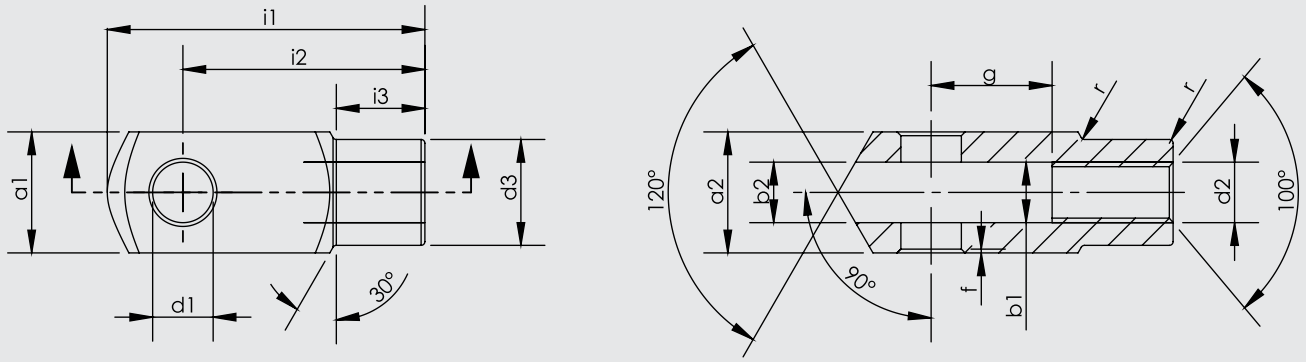

Цилиндр Ø mm	d1 H9	g ±0,5	a1 h 11	a2 ±0,3 -0,16	b1 B 13	b2	d2 6H	d3 ±0,3	f ±0,2	i1 ±0,5	i2	i3 ±0,2	r
32	10	20	20	20	10	10	M10x1.25	18	0.5	52	40	15	0.5
40	12	24	24	24	12	12	M12x1.25	20	0.5	62	48	18	0.5
50	16	32	32	32	16	16	M16x1.5	26	1	83	64	24	1
63	16	32	32	32	16	16	M16x1.5	26	1	83	64	24	1
80	20	40	40	40	20	20	M20x1.5	34	1.5	105	80	30	1.5
100	20	40	40	40	20	20	M20x1.5	34	1.5	105	80	30	1.5